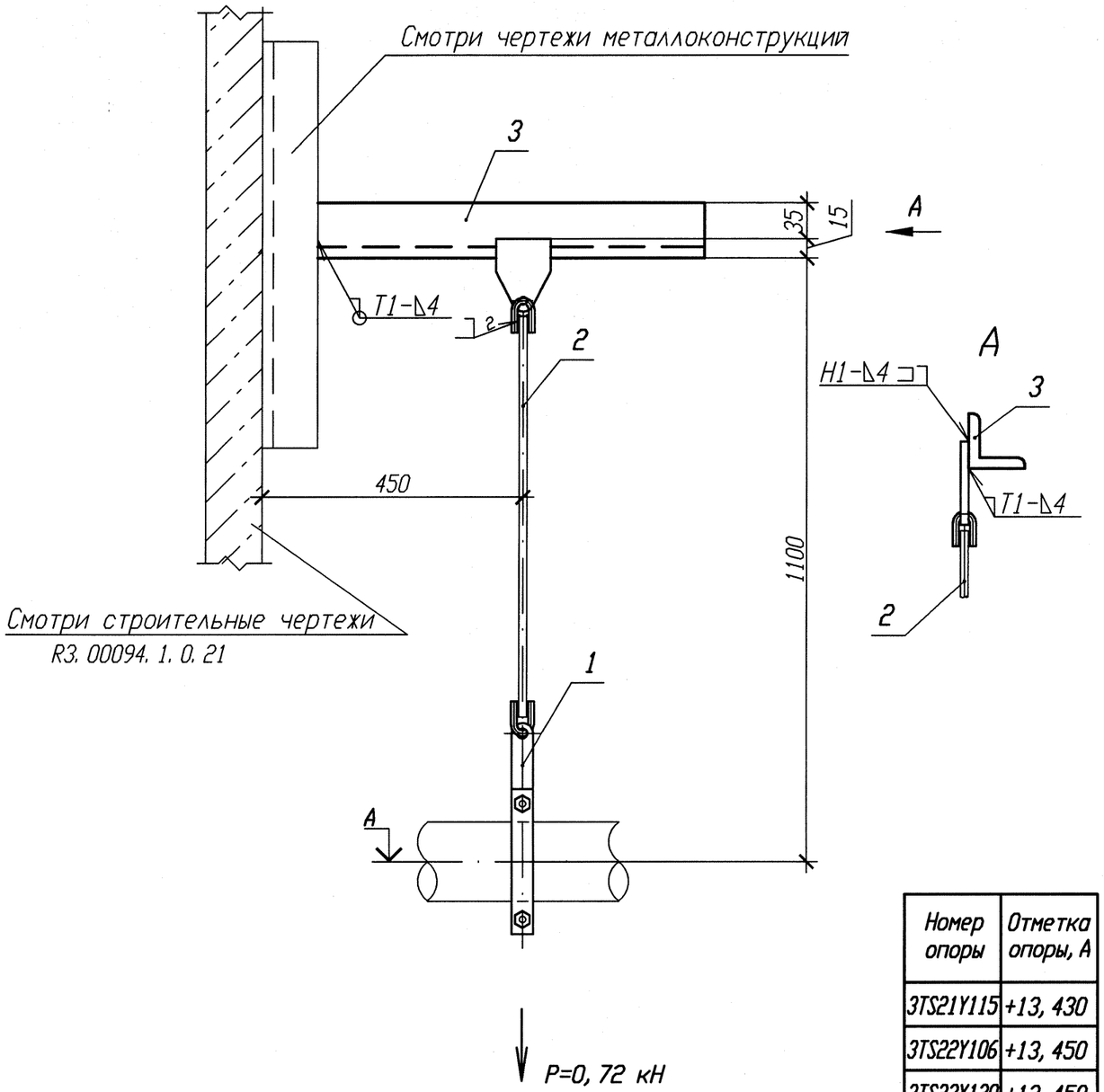

Номер опоры	Отметка опоры, А
3TS21Y115	+13, 430
3TS22Y106	+13, 450
3TS23Y130	+13, 450

Спецификация деталей

Поз.	Обозначение	Наименование	Кол.	Материал	Масса, кг ед.	Масса, кг общ.	Приме-чание
1	Л8-522. 000-11	Подвеска 57К	1	Сборный	1, 27	1, 27	
2	Л8-522. 004-04	Тяга	1	В1-10 ГОСТ 2590-2006 Круг 20-2-а ГОСТ 1050-88	0, 62	0, 62	
3	ГОСТ 8509-93	Уголок Б 50х50х5 l=550	1	Вст 3 сп 5 ГОСТ 535-2005	2, 07	2, 07	
	ГОСТ 9467-75	Электроды		УОНИИ 13/45			
				Итого:		3, 96	

1 Привязку опоры смотри 3TS21Z35, 3TS22Z35, 3TS23Z35.
2 Сварку производить по ГОСТ 5264-80.
3 Сварку опоры с трубопроводом производить по Л8-522. 000.
4 Сварку тяги с ушком производить по Л8-522. 000.
5 Отметка трубопровода подлежит уточнению в сответствии с уклоном трубопровода.
6 Деталь позиции 2 обрезать на монтаже с уточнением по месту.
7 Максимальная нагрузка на опору приведена с учетом сейсмического воздействия.
8 Изготовить три комплекта.

Изм.	Кол. уч.	Лист	N док.	Подп.	Дата
1	-	Зам.	102-12	-	-
Инженер		Сояриф			24.08
Пров. вед. инж.		Веренцова			24.08
Пров. нач. гр.		Жук			24.08
Н. контр		Краснояров			27.08

АРХИВНЫЙ ЭКЗЕМПЛЯР

Инв. № подл. R3. 00783. 1. 0. 11
Лист 253

R3. TS21. 3012. 011. 01. 00. 077

Ростовская АЭС Блок 3

Реакторное отделение
Негерметичная часть
Трубопроводы системы очистки технологических сдувок

Стадия	Лист	Листов
Р		1

Подвеска простая
3TS21Y115, 3TS22Y106, 3TS23Y130

ОАО "НИАЭП" 2012

Инв. N подл. | Подп. и дата | Взам. инв. N
R3 00783. 1. 0. 11

Формат А3